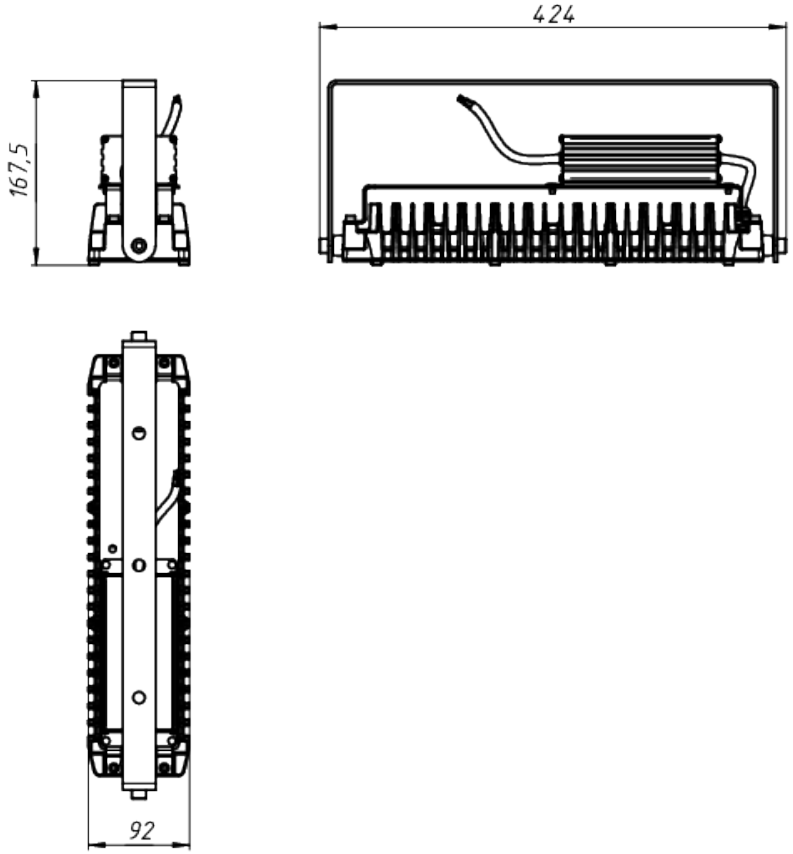

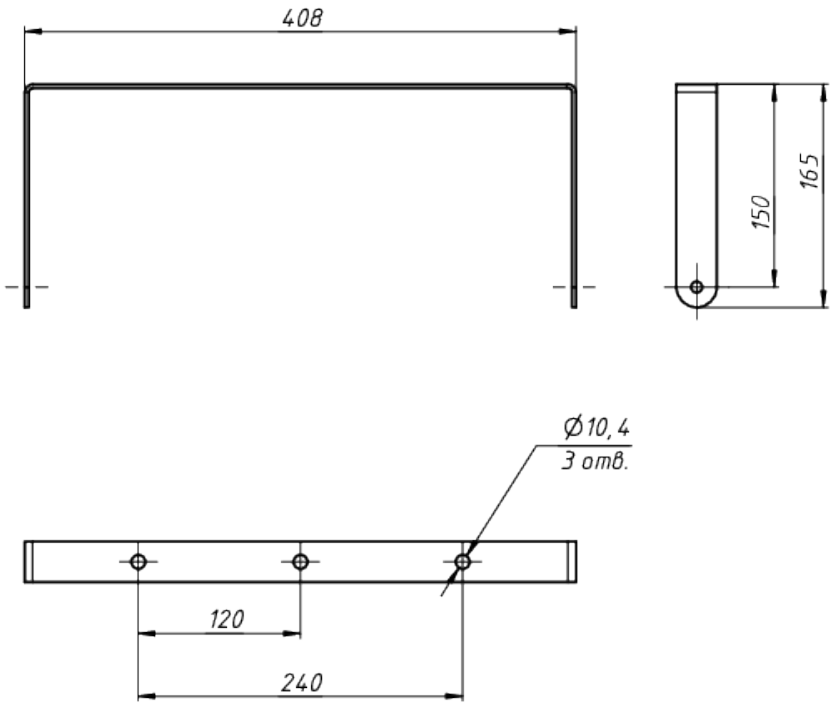

A

ЛАДЗАВОД
СВЕТОТЕХНИКИ

*Документ сгенерирован автоматически. Дата генерации: 06-05-2024

Изм.	Лист	№ докум.	Подп.	Дата	LAD LED R320-1-10G-36AC-30L Ex	Лист 1